能源
应用解决方案

高性能绝缘、传感和封装保护。

ZEUS®

www.zeusinc.com | info@zeusinc.com

关键应用

适用于材料暴露在恶劣工作条件和极端环境中的各种产品。

勘探：

岩芯取样：我们有多款热缩管可用于岩芯样本的绝缘保护，并在岩芯上添加一层具有化学惰性且耐磨的皮肤/外壳。可以采用 FEP、PEEKShrink™ 和 PFA 热缩管解决方案将岩芯样本封装起来，以备后续分析。

电池组封装：我们的 FEP 热缩管通常是首选解决方案，但是我们还提供其他的热缩管以供选择，包括 PFA、PEEKshrink™ 和 PET 热缩管。这些热缩管有助于保护电池组不受湿气和化学物质损害，还能额外提供一层热障。

传感器封装：我们的 Dual-Shrink™ 超越了传统热缩管，是一种具有优异的封装和保护功能的双层热缩管。Zeus Dual-Shrink™ 有两个版本：PTFE/FEP Dual-Shrink™ 和低温 FEP/EFEP Dual-Shrink™。

生产：

光纤涂层和护套：我们提供具有热稳定性的 PEEK 涂层光纤，其温度可达到 260 °C/500 °F 的水平。这些涂层光纤可最大限度地减少衰减，并通过 PEEK 所著称的耐磨性来防止磨损。

我们在光纤上所使用的塑料管护套保持机级公差（~0.001 英寸/0.025 毫米）。我们的 Engineered Surface（工程表面）方案能够减少护套用管材表面的摩擦和阻力。加入玻璃等填料可以减少管材的延伸率、增加粘合性。

PEEK 编织纤维：我们的 PEEK 编织纤维具有隔热性，可以防止粗暴搬运和部件部署造成的磨损。这种高度耐用的材料具有优异的机械强度和刚度，可在高达 260 °C / 500 °F 的温度下使用。PEEK 的耐水解性高，具有广泛的耐化学腐蚀性，适用于几乎任何能源环境。我们提供多种颜色的 PEEK 纤维，其尺寸和剖面形状均可定制。

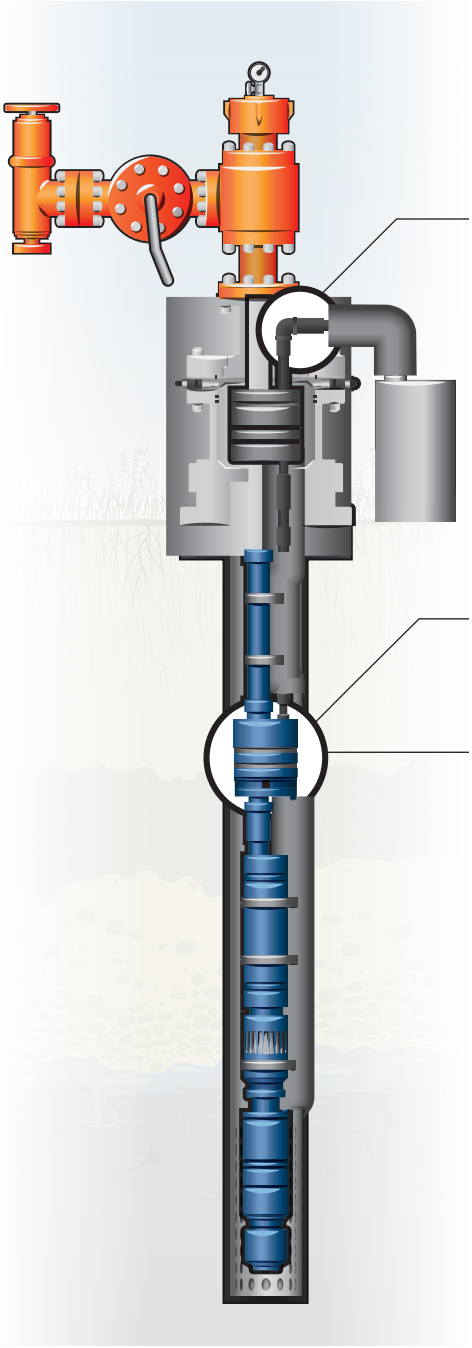

机电绝缘

定制挤出件和管材：我们提供 PEEK、PFA、PTFE、FEP 等树脂制成的圆形管、Lay-Flat™ 管材或挤出型材，可用于对地绝缘或槽衬绝缘。另外还可以提供退火方案，来增强高温下的尺寸稳定性。

高温绝缘线

PEEK 绝缘线：PEEK 可以提供卓越的介电性能，其介电强度高达 3,000 V/mil*。其持续使用温度为 260 °C / 500 °F，耐磨性优异，且具有防潮性和耐辐射性。

PEEK 绝缘线是适用于电机、发电机、变压器等电机设备的理想磁线，能够在恶劣环境下驱动设备性能。我们可以用 PEEK 对许多不同类型的电线进行绝缘保护，包括实心铜线、镀（锡、银、镍）线、绞合线、方形或矩形剖面电线、不锈钢线及其他定制类型的电线。

我们也可以提供 PTFE、PFA、ETFE、FEP 等电线涂层。

**介电强度取决于壁厚。*

持续改进

能源是我们日常生活中不可或缺的一部分，在全球经济增长中发挥至关重要的作用。尽管石油、煤炭、天然气、核能等不可再生资源的消耗满足了我们的大部分能源需求，但是人们越来越重视可再生资源的消耗，例如生物质、地热、水电、太阳能和风能等。

50 多年来，Zeus 一直在提供各种挤出产品或部件，以支持可再生和不可再生技术的发展，迎接新的设计挑战。

关于 Zeus。

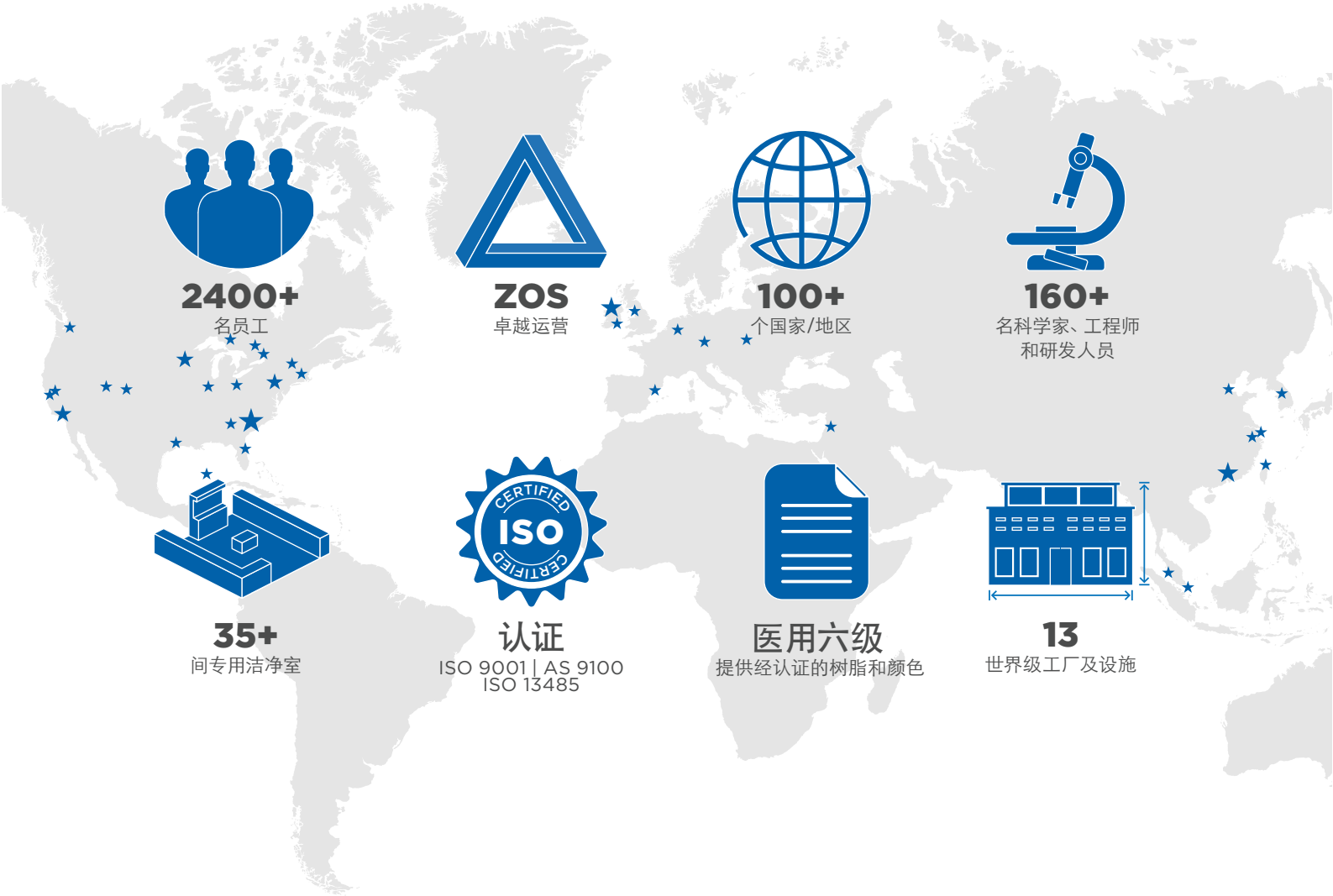

我们的使命

提供解决方案 · 实现创新 · 改善生活

Zeus 的总部位于南卡罗来纳州奥兰治堡，是全球领先的聚合物挤出件和导管设计制造商。Zeus 在医疗、航空航天、能源、汽车、光纤以及其他领先行业拥有超过 55 年的经验，致力于达成其提供解决方案、实现
创新和改善生活的使命。公司在全球拥有 2400 多名员工，其设施分布于南卡罗来纳州的艾肯、哥伦比亚、加斯顿、奥兰治堡、圣马修斯；新泽西州布兰奇堡；田纳西州查塔努加；加利福尼亚州圣何塞；明尼苏达州阿登山；中国广州；以及爱尔兰莱特肯尼。如需了解更多信息，请访问 *www.zeusinc.com.*

ZEUS®

美洲: +1 803.268.9500 | 欧洲: +353 (0)74 9109700 | 亚太: +(86)20-38254906
support@zeusinc.com | www.zeusinc.com